www.axxis-usa.com

SISTEMA DE SOPORTE PARED FIJO

F1442

Resistente y funcional soporte fijo

MODELO AXX-WM-F1442

CARACTERÍSTICAS

ULTRA DELGADO | 14"a 42 " | 44 lbs - 20 Kgs | COMPATIBLE | NIVEL BURBUJA

- Diseñado para TV LCD/LED de 14"a 42"
- Compatible con Medidas VESA 75x75 100x100 200x200 300x300 400x200 400x400
- Ángulo de Inclinación: 0° a +10°
- Sistema de nivel de burbuja incluido
- Máxima carga de peso: 20kgs.
- Estructura fuerte de acero con un acabado anti-oxidante

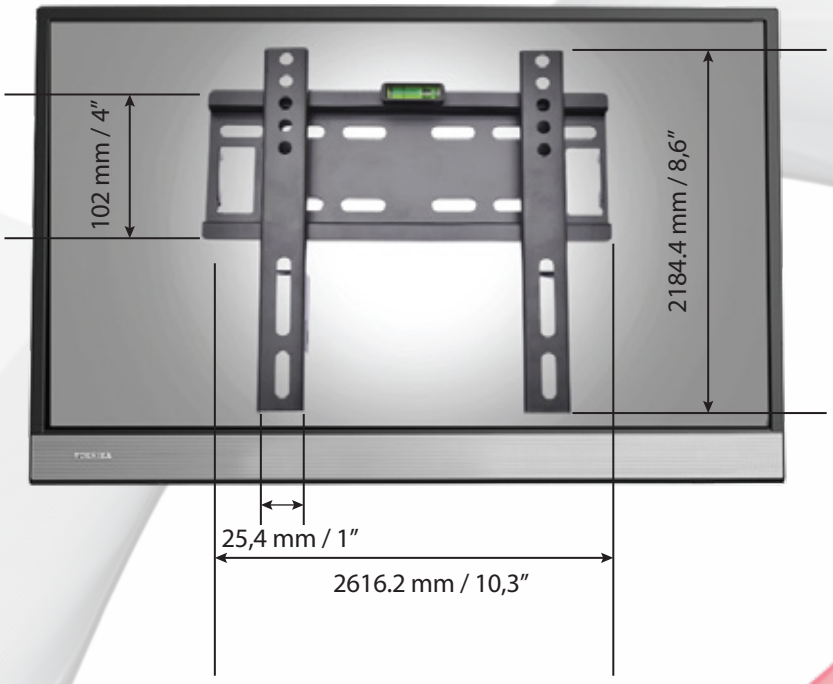

PATRÓN VESA

MODELO COMPATIBLE CON LAS MEDIDAS (mm.)

75 x 75 / 100 x 100
200 x 200/ 400 x 200
300 x 300 / 400 x 400

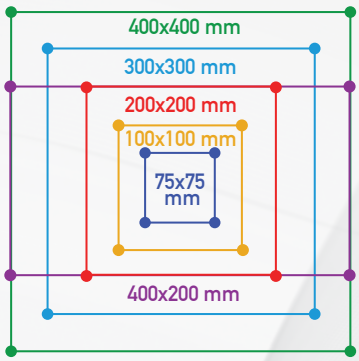

LEGAL: Los datos técnicos, comerciales y de uso contenidos en esta ficha y en sus hojas de seguridad son ciertos y representan las características generales del producto, uso y aplicación y cualquier modificación, alteración o manejo indebido o distinto del producto no es responsabilidad del fabricante, por lo que los riesgos y responsabilidades presentes y futuros del producto son responsabilidad del usuario